DONNE 10

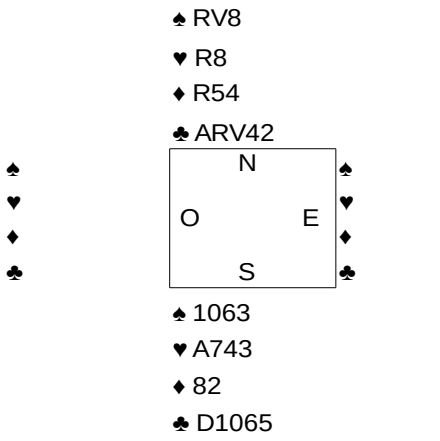

Est donneur, Tous vulnérables.

Est ouvre d'1K, Sud et Ouest passent, Nord réveille par contre, Est passe, Sud dit 1C, Ouest passe, Nord dit 2SA, Est passe et Sud conclut à 3SA.

Est entame le Valet de Coeur.

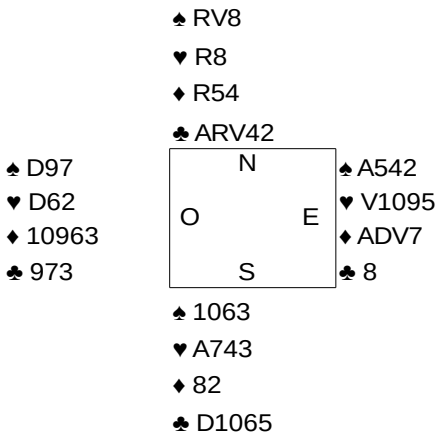

Comme souvent, la clé du coup va venir des enchères.
Vous avez 7 levées de tête. Il vous en manque deux. Sans intervention adverse, le jeu consisterait, pour trouver ces deux levées, à jouer Pique pour le Valet en espérant la Dame placée en Ouest puis Carreau vers le Roi en espérant là aussi l'As de Carreau en Ouest. Risqué, mais bon…
Oui, MAIS voilà. Est a ouvert d'1K. Comme en plus, il a entamé le Valet de Coeur, on connaît la Dame de Coeur en Ouest. Comme vous avez 24 points entre vos deux mains en Nord et en Sud et comme vous connaissez déjà 2 points en Ouest, l'ouvreur en Est doit détenir la presque totalité des 14 points restants.
Autant dire que jouer Carreau vers le Roi est compromis.
Il reste les Piques où il faut donc arriver à faire deux levées avec 1063 pour RV8.
Une seule solution : trouver D9 de Pique en Ouest. Vous n'avez pas le choix. La petite fenêtre qui autorise Ouest à avoir encore deux points est la Dame de Pique.
S'il ne l'a pas et si c'est Est qui détient AD de Pique, vous ne gagnerez JAMAIS.

Déroulement du coup :
Vous prenez l'entame Coeur avec l'As du mort et vous présentez le 10 de Pique. Et c'est fini. C'est GAGNE !
Si Ouest met un petit Pique, vous faites de même et Est fait la levée de l'As de Pique. Il rejoue Coeur pour votre Roi. Vous remontez au mort à Trèfle et vous rejouez Pique vers RV de votre main en prenant la Dame en impasse. Pour 9 levées !
Si, sur le 10 de Pique, Ouest obéit de la Dame de Pique, vous fournissez le Roi de votre main. Est prend de l'As de Pique et rejoue Coeur pour votre Roi. Vous remontez au mort à Trèfle et vous prenez cette fois en impasse 97 de Pique d'Ouest avec V8 de votre main. Pour 9 levées !

La carte-clé de ce coup est le 8 de Pique !